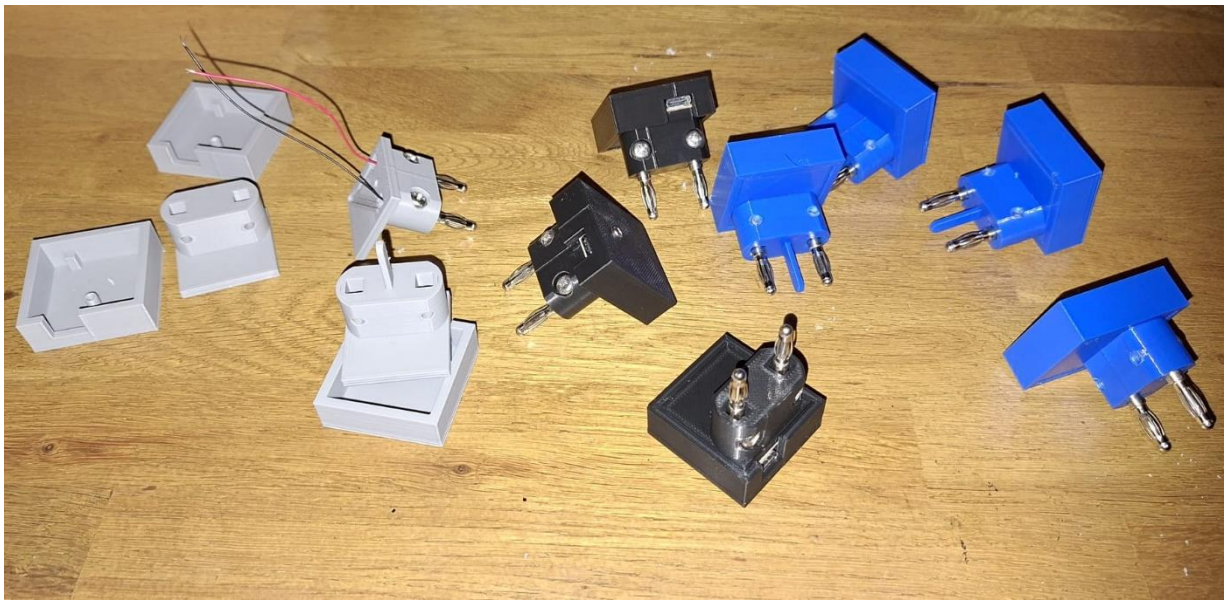

HANDLEIDING

Bluetooth buizen apparatuur stekker

Gemaakt door: Nick Leemhuis

27-02-2026

Inhoud

1. Inleiding 2
2. Verbinden met telefoon 3
3. Tip voor de afwerking 5
4. Afmetingen deel 1 (binnen zijde) 6
5. Afmetingen deel 2 (kapje) 8

1. Inleiding

Deze stekker is ontwikkeld om zonder al te veel poes pas een buizen radio of versterker te kunnen voorzien van bluetooth functionaliteiten. Met deze stekker kan je de PU (Pick Up) ingang van het apparaat gebruiken, daardoor kan het apparaat intern origineel blijven en hoeft er niet in te worden geknoeid.

De eerste versie van deze stekker had alleen de 2 banaanstekkers als aansluiting. Echter is het zo dat de stekker dan ook in het stopcontact past, en dat is gevaarlijk voor de persoon die hem gebruikt. Daarom is er een versie 2 gemaakt van de stekker, welke een pin in het midden heeft. Deze pin zorgt ervoor dat de stekker niet langer in het stopcontact past.

Als deze pin niet gewenst is, kan deze eenvoudig worden verwijderd met een zaagje of een kniptang.

2. Verbinden met telefoon

1. Zorg dat de bluetooth module word voorzien van 5 Volt voedingsspanning via de USB-C aansluiting.
2. Zoek de bluetooth instellingen op u telefoon op. Op mijn toestel kan ik het Bluetooth logo ingedrukt houden.

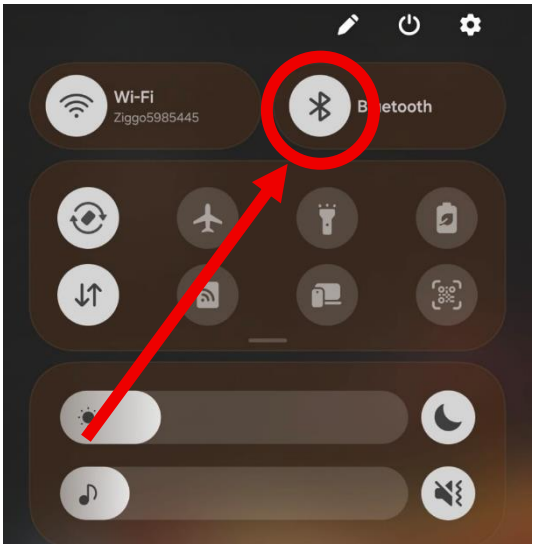

3. Ga naar de gedetailleerde bluetooth instellingen toe.

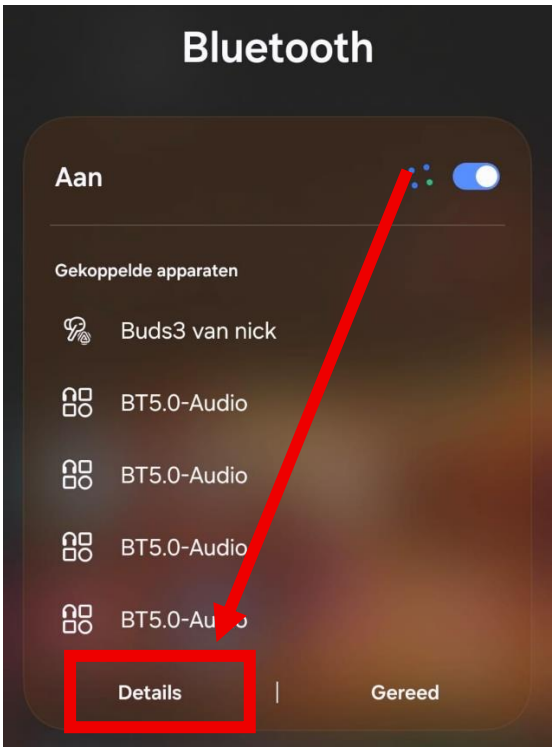

4. Als het goed is verschijnt er dan een BT5.0-Audio. Klik deze dan aan.

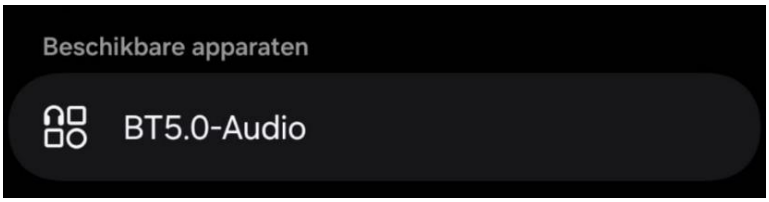

5. U krijgt dan een melding met een koppelverzoek te zien. Kies hier dan voor de optie koppelen.

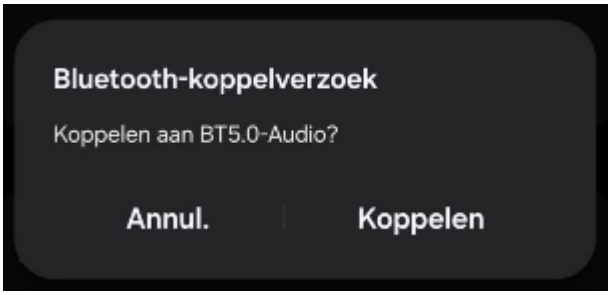

6. Als je dan het volgende ziet op je apparaat, is de bluetooth ontvanger verbonden met je telefoon. Nu word de audio van je telefoon via de ontvanger afgespeeld op het aangesloten toestel.

Veel luitster plezier gewenst!!

3. Tip voor de afwerking

Ik heb thuis de adapter van de USB-C voeding gekoppeld aan een LSC smart plug. Deze zijn voor €6,50 te koop bij de Action.

LSC Smart Connect slimme stekker – Ø 55 x 81 mm | Action NL

Hierdoor kan ik de bluetooth ontvanger aan en uit zetten via de LSC app op mijn telefoon. Daardoor kan ik het geheel mooi afwerken, en valt het niet zo op dat er een bluetooth ontvanger achter in de radio zit. Ook hoef ik dan niet de hele tijd handmatig de adapter in en uit het stopcontact te doen. Of de hele tijd de adapter in en uit de radio te doen.

4. Afmetingen deel 1 (binnen zijde)

De afmeting van de pinnen zijn hart op hart 19,5 mm. En de midden pin is 2 x 5 mm.

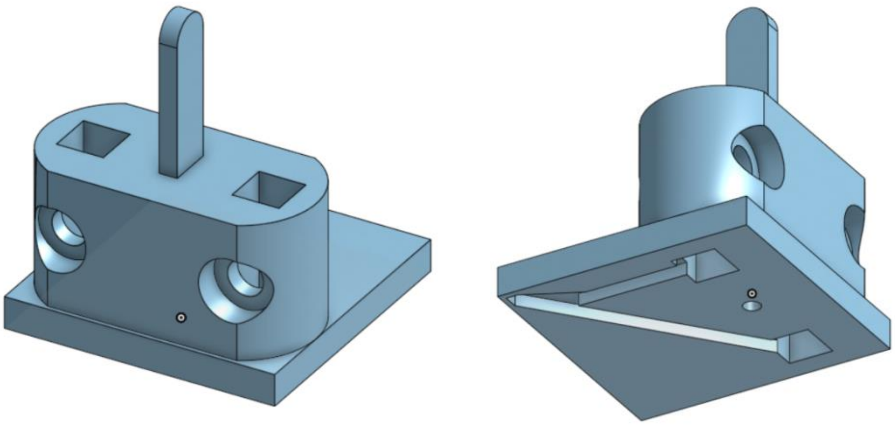

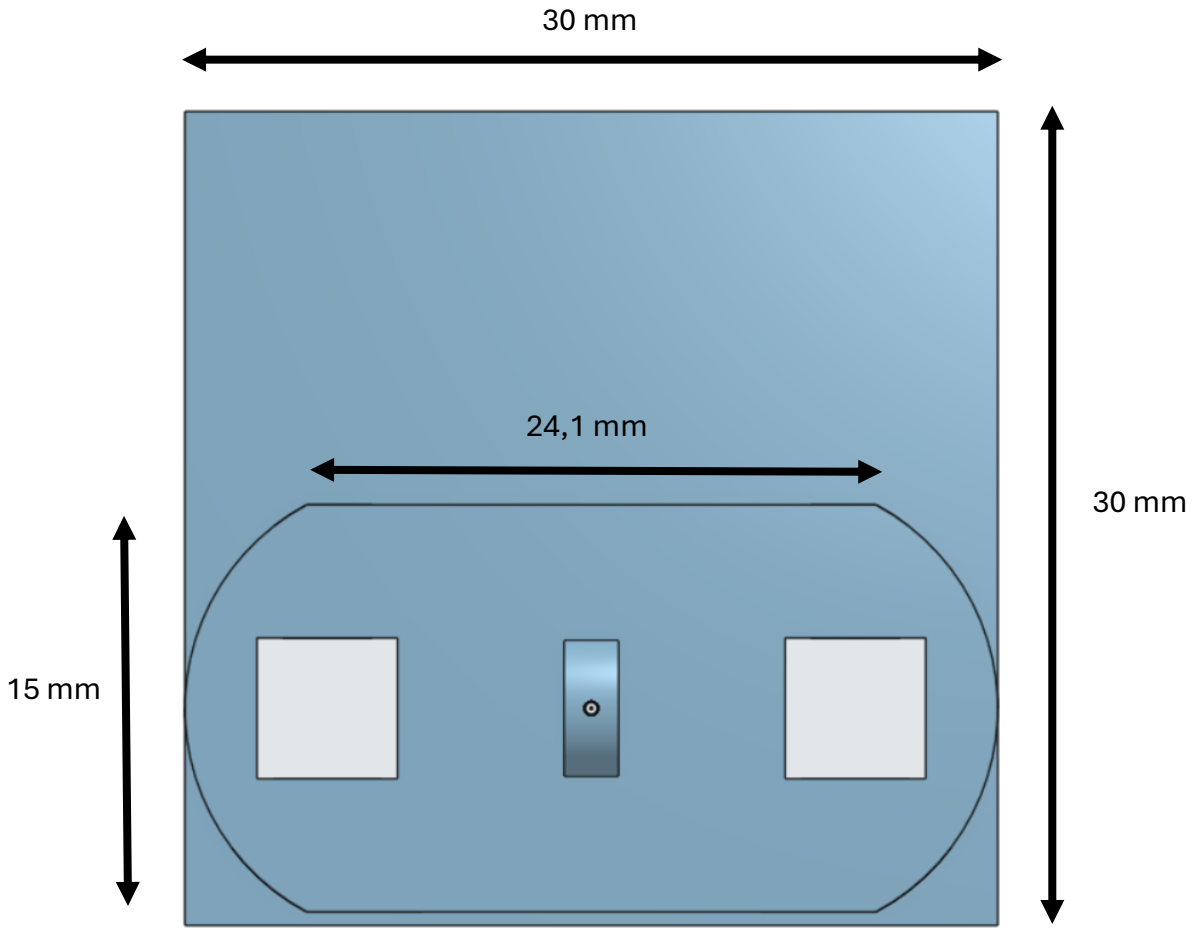

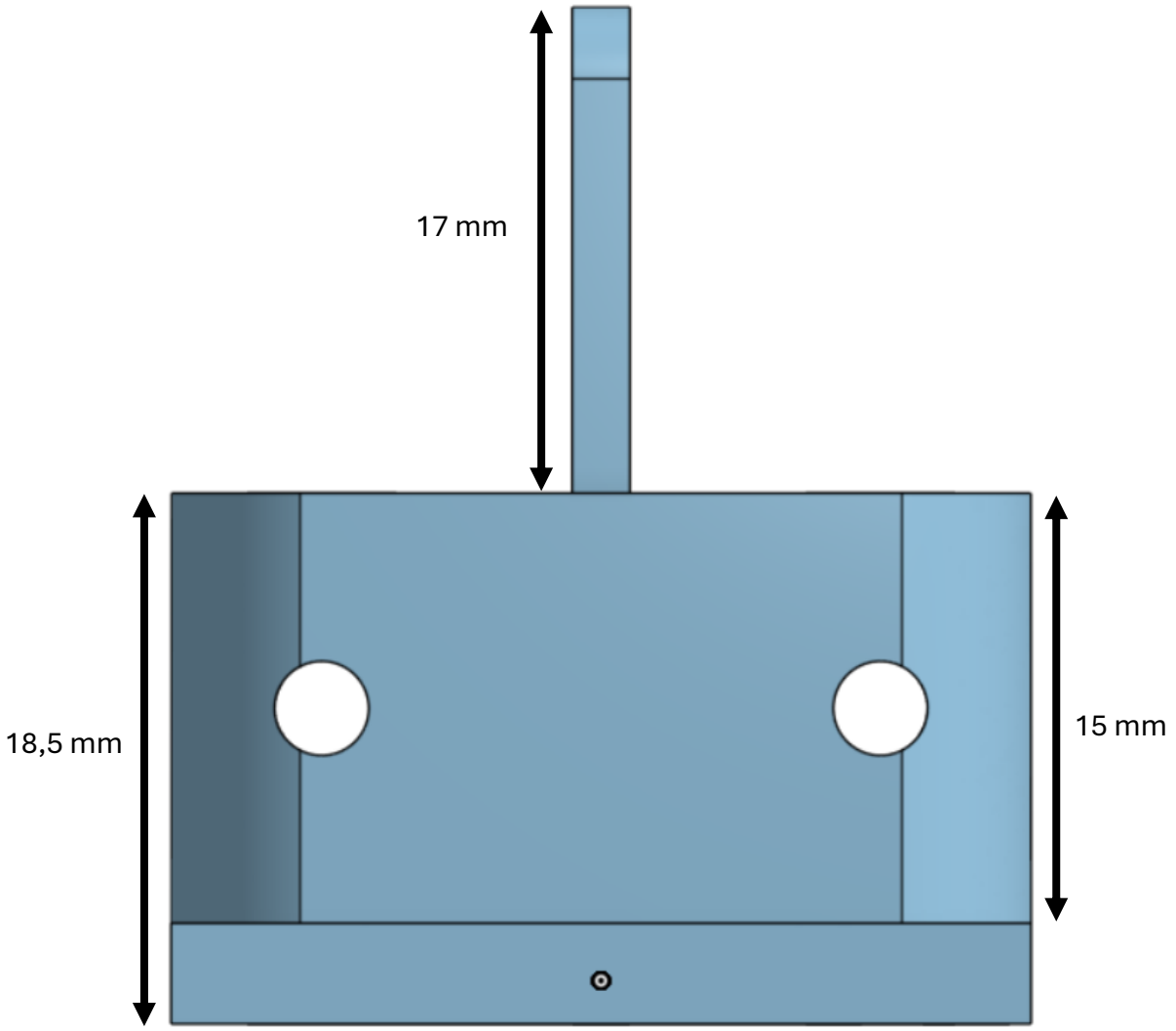
17 mm
18,5 mm
15 mm

5. Afmetingen deel 2 (kapje)

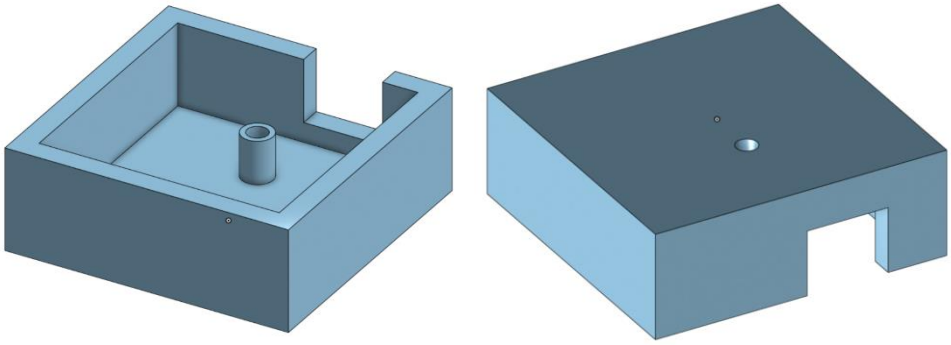

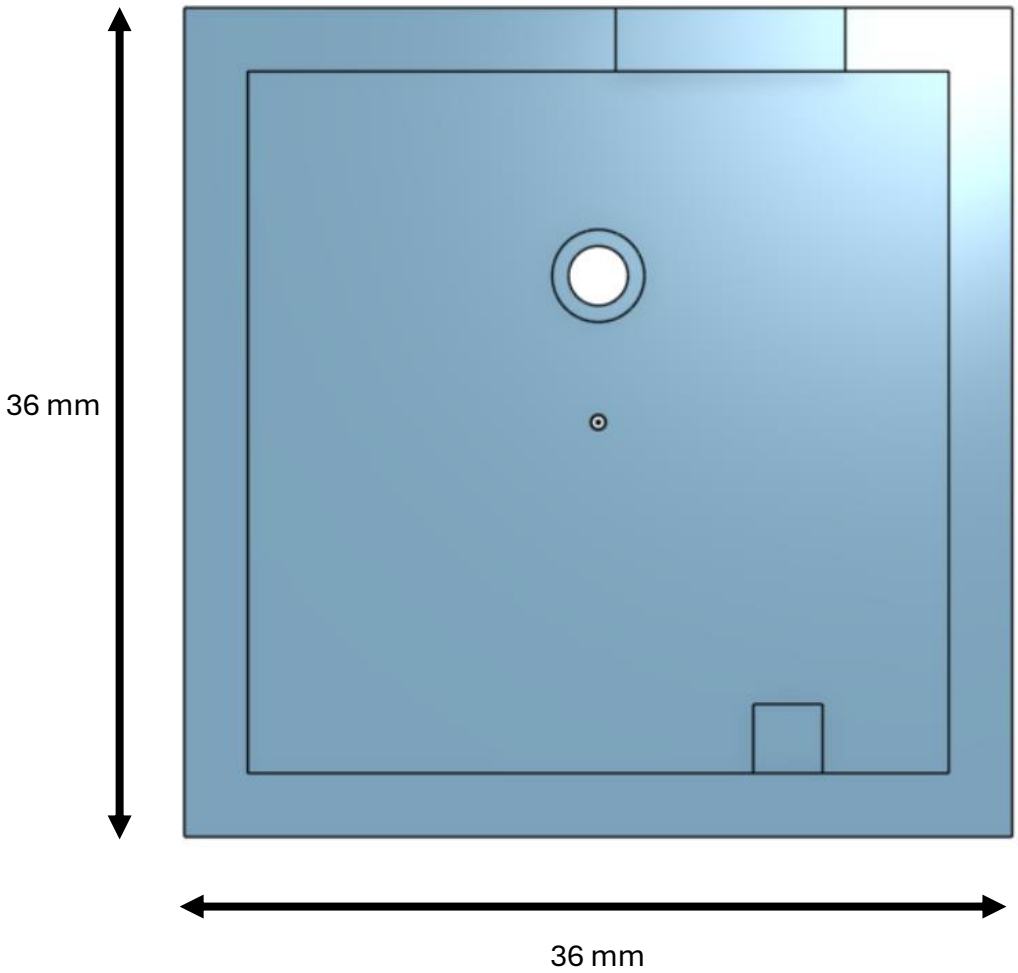

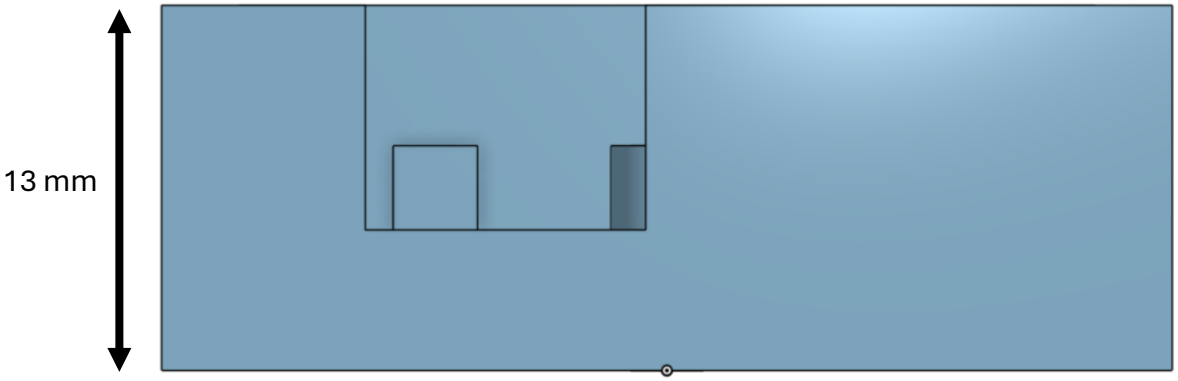
13 mm